EGOE life

I-Collection

Ocelová lavička s opěradlem
Ławka stalowa z oparciem
1.8 m

I1-801
odnimatelné kotvení
zdejmowane kotwienie

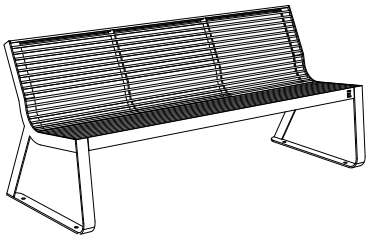

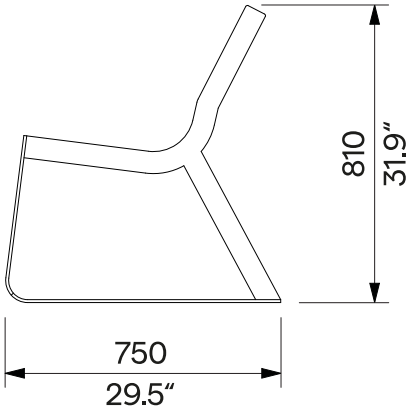

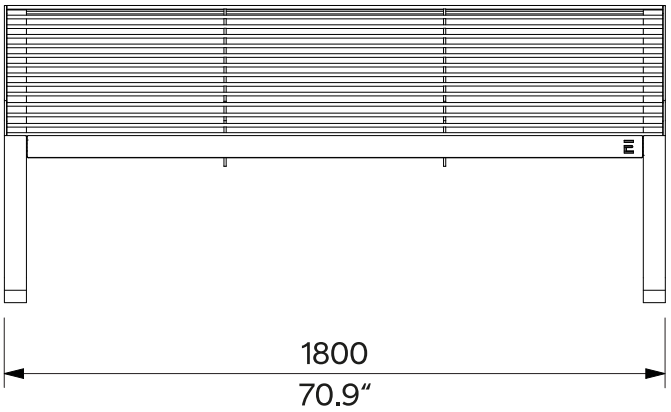

Design	Egoé studio		
Charakter	Celo-ocelová lavička má nosnou konstrukci z bočnic. K nim je připevněn vyztužený sedák s plynule navazujícím opěradlem. Lavička je určena pro 3 osoby, nosnost při rovnoměrném zatížení je 500 kg.	**Charakter**	Ławka wykonana w całości ze stali posiada konstrukcję nośną złożoną z boków. Do nich przymocowane jest wzmocnione siedzisko z płynnie przechodzącym oparciem. Ławka przeznaczona jest dla 3 osób, nośność przy równomiernym obciążeniu wynosi 500 kg.
Ocelové prvky	Bočnice jsou svařence ohýbaných a obráběných ocelových plechů. Sedák s opěradlem tvoří svařenec rámu z ocelových plechů a ocelových tyčí Ø 10mm. Povrchová úprava ocelových prvků je tvořena protikorozní ochrannou vrstvou zinku a práškovým vypalovacím lakem. Barvu v jemné matné struktuře lze vybrat dle vzorníku RAL. Nerezový (A2) spojovací materiál.	**Elementy stalowe**	Boczne elementy są konstrukcjami spawanymi z giętych i obrabianych blach stalowych. Siedzisko wraz z oparciem tworzy spawana konstrukcja ramowa z blach stalowych i prętów stalowych o Ø 10mm. Powierzchnia stalowa pokryta jest ochronną warstwą cynku oraz malowana proszkowo. Kolor, w wykończeniu matowym, o drobnej strukturze, można wybrać zgodnie z wzornikiem RAL. Łączniki ze stali nierdzewnej (A2).
Kotvení	Kotvení na dlažbu do betonového základu pomocí závitových tyčí z pozinkované oceli a chemických kotev podle platného výkresu kotvení. Všechny prvky městského mobiliáře musí být řádně ukotveny, jinak hrozí při neopatrném užívání převrhnutí výrobku, za jehož následky nenese výrobce žádnou odpovědnost.	**Kotwienie**	Na nawierzchni do betonowych fundamentów, za pomocą prętów gwintowanych wykonanych ze stali ocynkowanej, z użyciem kotwy chemicznej zgodnie z aktualnym rysunkiem kotwienia. Wszystkie elementy mebli miejskich muszą być odpowiednio zakotwiczone, w przeciwnym razie nieostrożne użytkowanie może spowodować przewrócenie się produktu, za co producent nie ponosi odpowiedzialności.
Údržba	Použijte obvyklé neinvazivní způsoby čištění vhodné pro městský mobiliář, viz příručka Kontrola a údržba mobiliáře.	**Konserwacja**	Należy stosować zwykłe nieinwazyjne metody czyszczenia odpowiednie dla mebli miejskich, zob. instrukcje Kontrola i konserwacja elementów małej architektury miejskiej.
Hmotnost	68 kg	**Waga**	68 kg

Rozměry výrobků mají informativní charakter. Vyhrazujeme si právo na změnu specifikace bez předchozího upozornění. Platnou verzi tohoto dokumentu najdete na našich vebových stránkách.
Wymiary produktów mają charakter informacyjny. Zastrzegamy sobie prawo do zmiany specyfikacji bez uprzedzenia. Aktualna wersja tego dokumentu znajduje się na naszej stronie internetowej.