EGOE life

X-Collection

Bus Stop Shelter with Vegetated Roof
Buswartehalle mit begrüntem Dach
5.5 x 1.9 m / 18‘ 2.1“ x 6‘ 1.2“

X1-A400a-ZS
Anchoring below ground level
Verankerung unter Geländeniveau

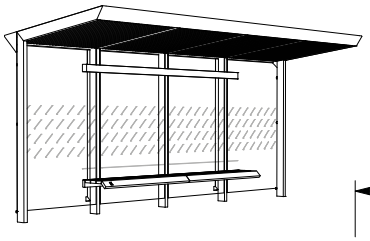

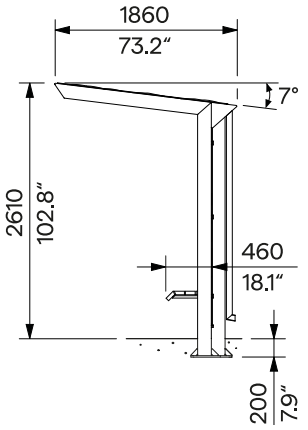

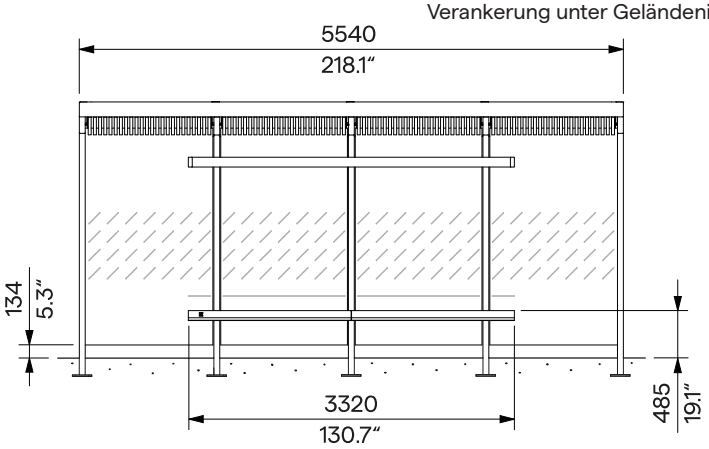

Design	Egoé studio		
Character	**Supporting steel structure, ‘green’ vegetation roof, safety glass walls with printing, integrated wooden bench, slatted ceiling.** **Rainwater or other atmospheric precipitation is channelled through gutters and downspouts.**	**Charakter**	**Tragende Stahlkonstruktion, „grünes“ Vegetationsdach, Wände aus Sicherheitsglas mit Bedruckung, integrierte Holzbank, Lattenrostdecke.** **Das Regenwasser oder andere atmosphärische Niederschläge werden über Rinnen und Fallrohre abgeleitet.**
Steel Parts	The structure of the shelter consists of welded closed steel profiles and sheets. The surface treatment consists of an anticorrosive protective zinc layer and a powder coating. The colour in a fine matt texture can be selected according to „Samplers RAL“. Stainless steel fasteners.	**Stahlteile**	Die Struktur des Unterstandes besteht aus geschweißten geschlossenen Stahlprofilen und Blechen. Die Oberflächenbehandlung besteht aus einer Korrosionsschutzschicht aus Zink und einer Pulverbeschichtung. Die Farbe in feiner matter Struktur kann nach der „Musterkatalog RAL“ gewählt werden. Befestigungselemente aus rostfreiem Stahl.
Wooden Parts	The seat consists of solid wood plates, optionally tropical wood or vacuum-thermalized European wood; natural or treated with teak oil. The laminated soffit is made of solid European acacia wood, not treated.	**Holzteile**	Die Sitzfläche besteht aus Massivholzplatten, wahlweise tropenholz oder vakuum-thermalisiert europäisches Holz; unbehandelt oder mit Teaköl behandelt. Der Lattenrost ist aus massivem europäischen Akazienholz, unbehandelt.
Walls	The walls are made of 8 mm [0.315“] thick ESG tempered safety glass with printing. Flexible glass fixing to the structure.	**Wände**	Die Wände bestehten aus 8 mm starkem ESG-Einscheibensicherheitsglas mit Bedruckung. Die flexible Glasbefestigung an der Struktur.
Roof	Two aluminium alloy containers are placed on steel beams and cover the whole roof. The containers contain ECOSEDUM®PACK boxes with a pre-grown mixture of perennial and hardy plants. On the underside of the roof is a slatted soffit.	**Dach**	Zwei Behälter aus Aluminiumlegierung stehen auf Stahlträgern und decken das gesamte Dach ab. IDie Behälter enthalten ECOSEDUM®PACK-Boxes mit einer vorgezüchteten Mischung aus mehrjährigen und winterharten Pflanzen. An der Unterseite des Daches befindet sich eine Untersicht mit Lattenrost.
Vegetation	The pre-grown plants can only be placed on the roof of the shelter during the appropriate growing season and under favourable climatic conditions, usually in spring, when temperatures are below 0°C and below 20°C. If it is not rainy, it is recommended to water regularly and keep the foliage moist for the first three to four weeks. No special care or watering is required during the year, but in dry periods with high temperatures the foliage should be watered as much as possible. The water retention of the vegetation roof is 32 l/ m².	**Begrünung**	Die vorgezogenen Pflanzen können nur während der entsprechenden Wachstumsperiode und unter günstigen klimatischen Bedingungen auf das Dach des Unterstandes gesetzt werden, in der Regel im Frühjahr, wenn die Temperaturen unter 0°C und unter 20°C liegen. Wenn es nicht regnet, empfiehlt es sich, regelmäßig zu gießen und das Laub in den ersten drei bis vier Wochen feucht zu halten. Während des Jahres ist keine besondere Pflege oder Bewässerung erforderlich, aber in Trockenperioden mit hohen Temperaturen sollte das Laub so viel wie möglich bewässert werden. Die Wasseraufnahme des Vegetationsdaches beträgt 32 l/m².
Anchoring	Anchoring to the concrete foundation under the pavement using threaded rods made of galvanised steel with chemical anchor according to the valid anchorage drawing and assembly instructions.	**Verankerung**	Verankerung im Betonfundament unter dem Pflaster mit Gewindestangen aus verzinktem Stahl und chemischen Anker gemäß der gültigen Verankerungszeichnung und den Montageanweisungen.
Maintenance	Use the usual maintenance and cleaning methods suitable for street furniture, see the „Inspection and maintenance“.	**Wartung**	Verwenden Sie die üblichen Wartungs- und Reinigungsmethoden, die geeignet sind, siehe „Kontrolle und Wartung“.
Options	» Individual printing on glass panels » Bulletin board, timetable panels, identification panel » Shelter lighting » „Cityligth“ illuminated Showcase	**Optionen**	» Individuelle Bedruckung von Glasflächen » Informationstafel, Fahrplantafeln, Kennzeichnungstafel » Beleuchtung des Unterstandes » Beleuchtete Werbevitrine „Citylight“
Weight	Without vegetation 1079 kg [2379 lbs] With vegetation, at max. water level 1808 kg [3986 lbs]	**Gewicht**	Ohne Vegetation 1079 kg Mit Vegetation, bei maximalem Wasserstand 1808 kg

The dimensions of the products are informative. We reserve the right to change the specifications without notice. For the most current version of this document please refer to our website.
Die Abmessungen sind informativ. Wir behalten uns das Recht vor, die Spezifikationen ohne vorherige Ankündigung zu ändern. Die gültige Version dieses Dokuments finden Sie auf unserer Website.