EGOE life

Leva

High Dining Table with HPL Desk for Two Cube
Hoher Esstisch mit HPL Platte für zwei Kuben

LEV807

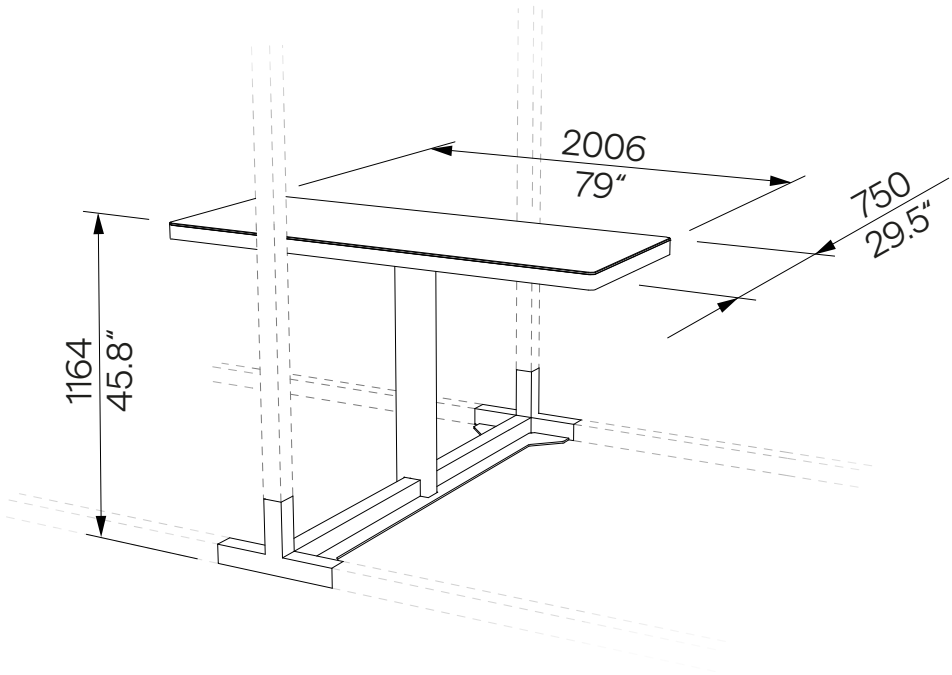

Design	Egoé studio		
Material	Steel construction with corrosion protection zinc coating and powder coating, colour can be selected according to „Samplers RAL“. Table surface made of high-pressure laminate (HPL). Stainless steel fasteners.	**Material**	Stahlkonstruktion mit Korrosionsschutzverzinkung und Pulverbeschichtung, Die Farbe kann nach „Musterkatalog RAL“ gewählt werden. Tischoberfläche hergestellt aus Hochdrucklaminat (HPL). Befestigungselemente aus rostfreiem Stahl.
Assembly	Installation may only be carried out by personnel properly trained by the manufacturer in accordance with the applicable installation instructions.	**Montage**	Die Installation darf nur durch vom Hersteller entsprechend geschultes Personal gemäß den geltenden Installationsanweisungen erfolgen.
Maintenance	The Leva concept is designed for year-round use. Use the usual cleaning methods suitable for outdoor furniture, see the manual „Inspection and maintenance“.	**Wartung**	Das Leva-Konzept ist für den ganzjährigen Gebrauch konzipiert. Verwenden Sie die üblichen, für Außenmöbel geeigneten Reinigungsmethoden, siehe Handbuch „Kontrolle und Wartung“.
Weight	102 kg [224.9 lbs]	**Gewicht**	102 kg

The dimensions of the products are informative. The manufacturer reserves the right to change the technical specifications without prior notice.
Die Abmessungen der Produkte sind informativ. Der Hersteller behält sich das Recht vor, die technischen Spezifikationen ohne vorherige Ankündigung zu ändern.