EGOE life

Leva
Fixed Roof / festes Dach

LEV403

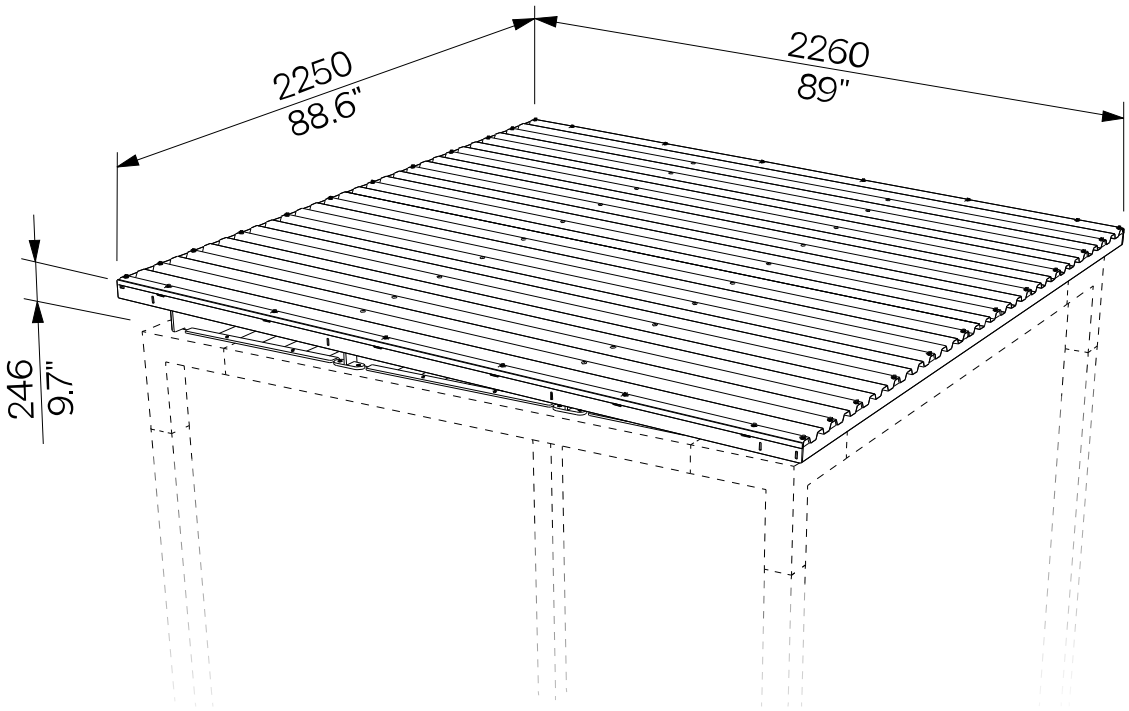

Design	Egoé studio		
Material	Steel structure with corrosion protection zinc coating and powder coating. Colour can be selected according to „Samplers RAL“. Larch boards and slats, polycarbonate. The wood is treated with a nano-coating of colourless oil. Stainless steel fasteners.	**Material**	Stahlkonstruktion mit Korrosionsschutzverzinkung und Pulverbeschichtung. Die Farbe kann nach „Musterkatalog RAL“ gewählt werden. Lärchenbretter und -latten, Polycarbonat. Das Holz ist mit einer Nanobeschichtung aus farblosem Öl behandelt. Befestigungselemente aus rostfreiem Stahl.
Assembly	Installation may only be carried out by personnel properly trained by the manufacturer in accordance with the applicable installation instructions.	**Montage**	Die Installation darf nur durch vom Hersteller entsprechend geschultes Personal gemäß den geltenden Installationsanweisungen erfolgen.
Maintenance	The Leva concept is designed for year-round use. Use the usual cleaning methods suitable for outdoor furniture, see the manual „Inspection and maintenance“.	**Wartung**	Das Leva-Konzept ist für den ganzjährigen Gebrauch konzipiert. Verwenden Sie die üblichen, für Außenmöbel geeigneten Reinigungsmethoden, siehe Handbuch „Kontrolle und Wartung“.
Weight	107 kg [236 lbs]	**Gewicht**	107 kg [236 lbs]

The dimensions of the products are informative. The manufacturer reserves the right to change the technical specifications without prior notice.
Die Abmessungen der Produkte sind informativ. Der Hersteller behält sich das Recht vor, die technischen Spezifikationen ohne vorherige Ankündigung zu ändern.