EGOE life

Cora
Chair with Fabric
Stuhl mit Stoff

LCR128

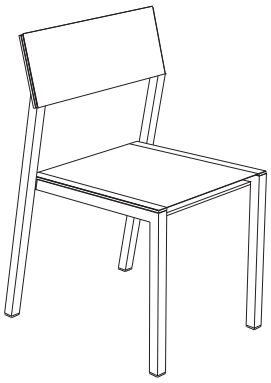

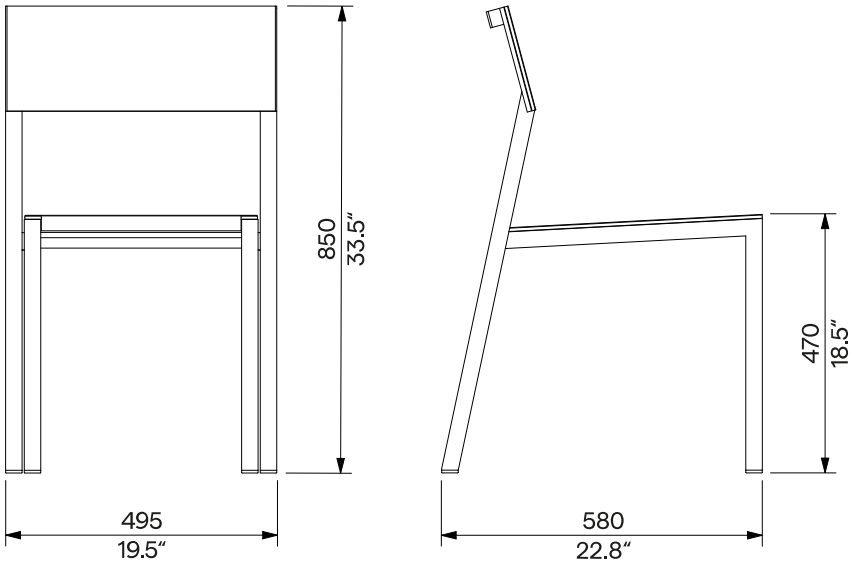

Design	Radek Hegmon, David Karásek		
Character	Chair with armrests made of aluminium alloy, seat backrest made of outdoor fabric. Load capacity under uniform loading is 100 kg [221 lbs].	**Charakter**	Stuhl mit Armlehnen aus Aluminiumlegierung mit Sitz und Rückenlehne aus Outdoor-Gewebe. Die Tragfähigkeit bei gleichmäßiger Belastung beträgt 100 kg.
Materials	The supporting structure of the chair and armrests consists of welded aluminium alloy metal profiles, treated with powder-coating. The seat and the backrest are made of Batyline® netting for garden furniture. Colours (metal in a fine matt texture) can be selected according to „Samplers Egoe life". Stainless steel fasteners. Rubber gliders.	**Materialen**	Die tragende Struktur des Stuhls und der Armlehnen besteht aus geschweißten Metallprofilen aus Aluminiumlegierung, die mit einer Pulverbeschichtung versehen sind. Der Sitz und die Rückenlehne sind aus Gartenmöbelnetz Batyline® gefertigt. Die Farben (Metall in feiner matter Struktur) können nach „Musterkatalog Egoe life" gewählt werden. Befestigungselemente aus rostfreiem Stahl. Gummigleiter.
Maintenance	Use the usual cleaning methods suitable for outdoor furniture, see the manual „Inspection and maintenance".	**Wartung**	Verwenden Sie die üblichen, für Außenmöbel geeigneten Reinigungsmethoden, siehe Handbuch „Kontrolle und Wartung".
Weight	6.4 kg [14.1 lbs]	**Gewicht**	6.4 kg

The dimensions of the products are informative. We reserve the right to change the specifications without notice. For the most current version of this document please refer to our website.
Die Abmessungen sind informativ. Wir behalten uns das Recht vor, die Spezifikationen ohne vorherige Ankündigung zu ändern. Die gültige Version dieses Dokuments finden Sie auf unserer Website.