EGOE life

Cora
Židle s dřevěnými lamelami
Krzesło z drewnianymi listwami

LCR126

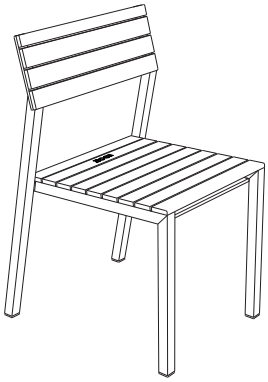

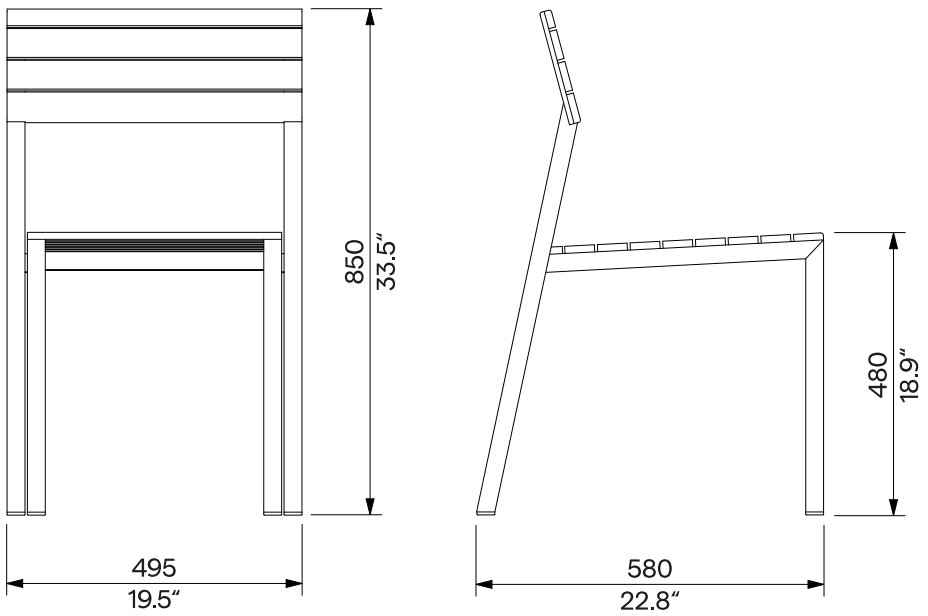

Design	Radek Hegmon, David Karásek		
Charakter	Židle z hliníkové slitiny, sedák a opěradlo z lamel masivního dřeva. Nosnost židle při rovnoměrném zatížení je 120 kg.	**Charakter**	Krzesło ze stopu aluminium, siedzisko i oparcie z listew z litego drewna. Krzesło ma nośność 120 kg przy równomiernym obciążeniu.
Materiál	Nosnou konstrukci židle tvoří svařenec kovových profilů z hliníkové slitiny, ošetřených práškovou vypalovací barvou. Barvu v jemné matné struktuře lze vybrat podle vzorníku RAL. Sedák a opěradlo jsou vyrobeny z lamel masivního dřeva, volitelně tropického nebo evropského; bez povrchové úpravy nebo ošetřeny teakovým olejem. Nerezový spojovací materiál. Pryžové kluzáky.	**Materiał**	Konstrukcja nośna krzesła składa się ze spawanych profili metalowych ze stopu aluminium, pokrytych farbą proszkową. Kolory o delikatnej, matowej fakturze można wybrać zgodnie z wzornikiem RAL. Siedzisko i oparcie wykonane są z listew z litego drewna, opcjonalnie tropikalnego lub europejskiego; naturalne lub zabezpieczone olejem teakowym. Łączniki ze stali nierdzewnej. Gumowe ślizgacze.
Údržba	Použijte obvyklé způsoby čištění, vhodné pro venkovní nábytek, viz příručka „Kontrola a údržba“.	**Konserwacja**	Należy stosować zwykłe metody czyszczenia odpowiednie dla mebli zewnętrznych, zob. instrukcje „Kontrola i konserwacja“.
Hmotnost	» s vakuově termizovaným dřevem 6.5 kg » s akátem 6.0 kg » s tropickým dřevem 7.6 kg	**Waga**	» z drewnem poddanym termizacji próżniowej 6.5 kg » z akacją 6.0 kg » z drewna tropikalnego 7.6 kg

Rozměry výrobků mají informativní charakter. Vyhrazujeme si právo na změnu specifikace bez předchozího upozornění. Platnou verzi tohoto dokumentu najdete na našich vebových stránkách.
Wymiary produktów mają charakter informacyjny. Zastrzegamy sobie prawo do zmiany specyfikacji bez uprzedzenia. Aktualna wersja tego dokumentu znajduje się na naszej stronie internetowej.