EGOE life

Axis
Chair / Stuhl

LA125
freestanding
freistehender

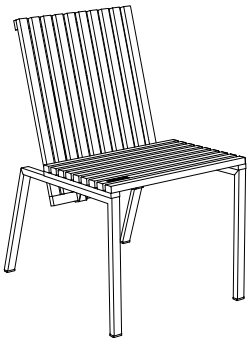

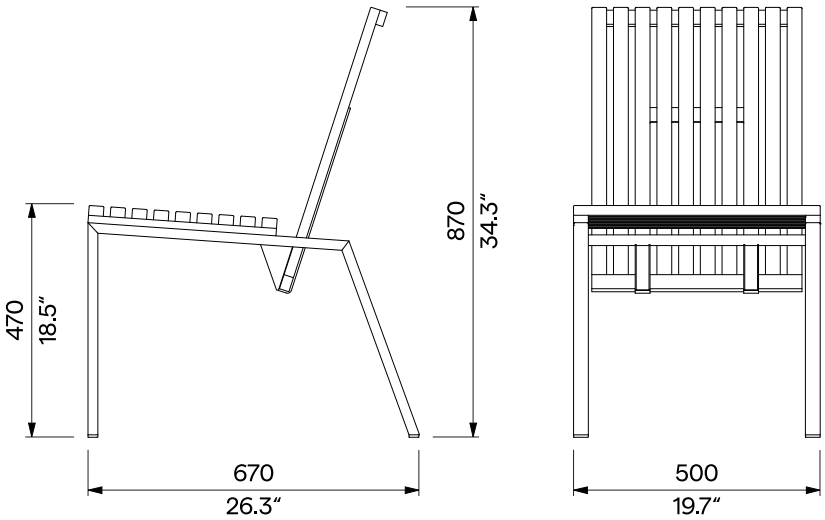

Design	David Karásek, Radek Hegmon		
Character	Outdoor chair with solid wood slats. Load capacity under uniform loading is 200 kg [441 lbs].	**Charakter**	Außenstuhl mit Massivholzlatten. Die Tragfähigkeit bei gleichmäßiger Belastung beträgt 200 kg.
Materials	The supporting frame consists of welded steel profiles. The surface treatment consists of a corrosion-protective zinc coating and a powder coating. The colour in a fine matt texture can be selected according to „Samplers RAL“. The slats are made of solid wood, optionally tropical or European; natural or treated with teak oil. Stainless steel fasteners. Plastic plugs.	**Werkstoffe**	Das Gestell des Stuhls ist aus geschweißten Stahlprofilen gefertigt. Die Oberflächenbehandlung der Stahlelemente besteht aus einer Korrosionsschutzschicht aus Zink und einer Pulverbeschichtung. Die Farbe in feiner matter Struktur kann nach der „Musterkatalog RAL“ gewählt werden. Die Latten sind aus Massivholz gefertigt, wahlweise tropisch oder europäisch, natural oder mit Teaköl behandelt. Befestigungselemente aus rostfreiem Stahl. Kunststoffstopfen.
Maintenance	Use the usual cleaning methods suitable for outdoor furniture, see the manual „Inspection and maintenance“.	**Wartung**	Verwenden Sie die üblichen, für Außenmöbel geeigneten Reinigungsmethoden, siehe Handbuch „Kontrolle und Wartung“.
Weight	» with vacuum-thermalized wood 13 kg [28 lbs] » with Robinia 12 kg [26 lbs] » with tropical wood 15 kg [32 lbs]	**Gewicht**	» mit vakuum-thermalisiertem Holz 13 kg » mit Robinien 12 kg » mit tropischem Holz 15 kg

The dimensions of the products are informative. We reserve the right to change the specifications without notice. For the most current version of this document please refer to our website.
Die Abmessungen sind informativ. Wir behalten uns das Recht vor, die Spezifikationen ohne vorherige Ankündigung zu ändern. Die gültige Version dieses Dokuments finden Sie auf unserer Website.